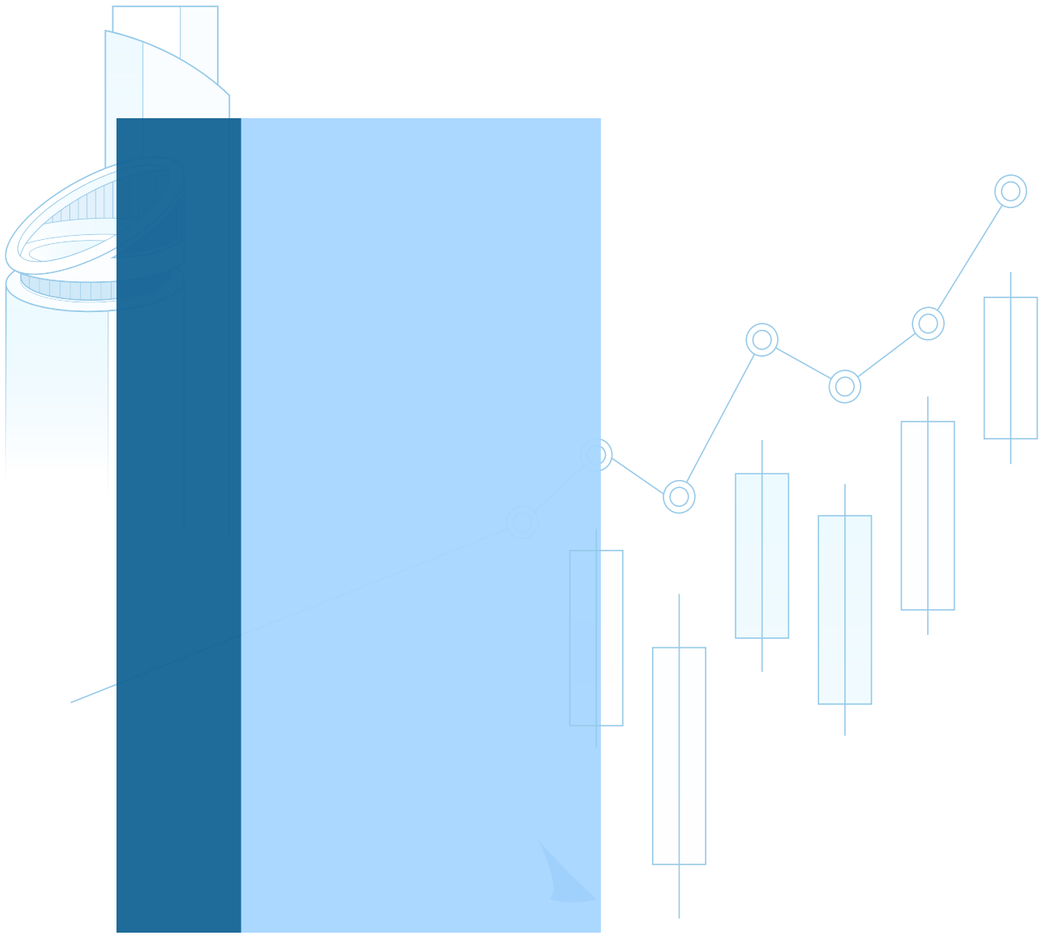

“

”

“

”

2020

“ “ ”

“ ”

“ ”

“ ”

“ ”

“ ”

“ ”

“ ”

“ ”

“ ”

6136

1.2

2020

112

16

3,332.4

18%

PPP EPC

“ ”

EPC

13 , ‘ ‘ ‘

2020 12 31 2 PPP

13 EPC

311.7 53%

- - BOT - -

TOT PPP - - B00 -

- EPC

2020 12 31 112

105 2 3 2

2,899.6 14%

7

4

3

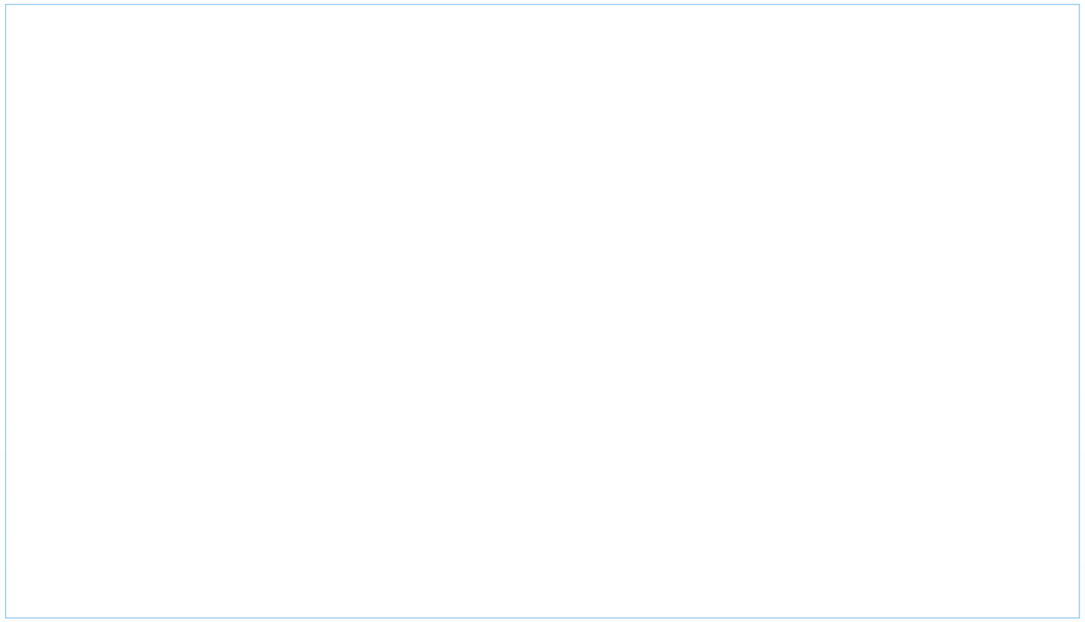

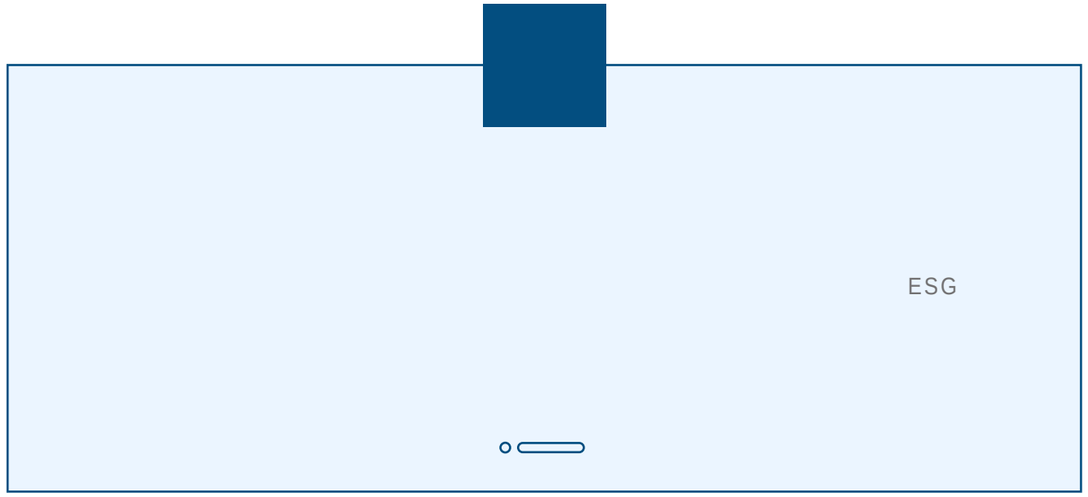
ESG

“ ” “ ” “ ”

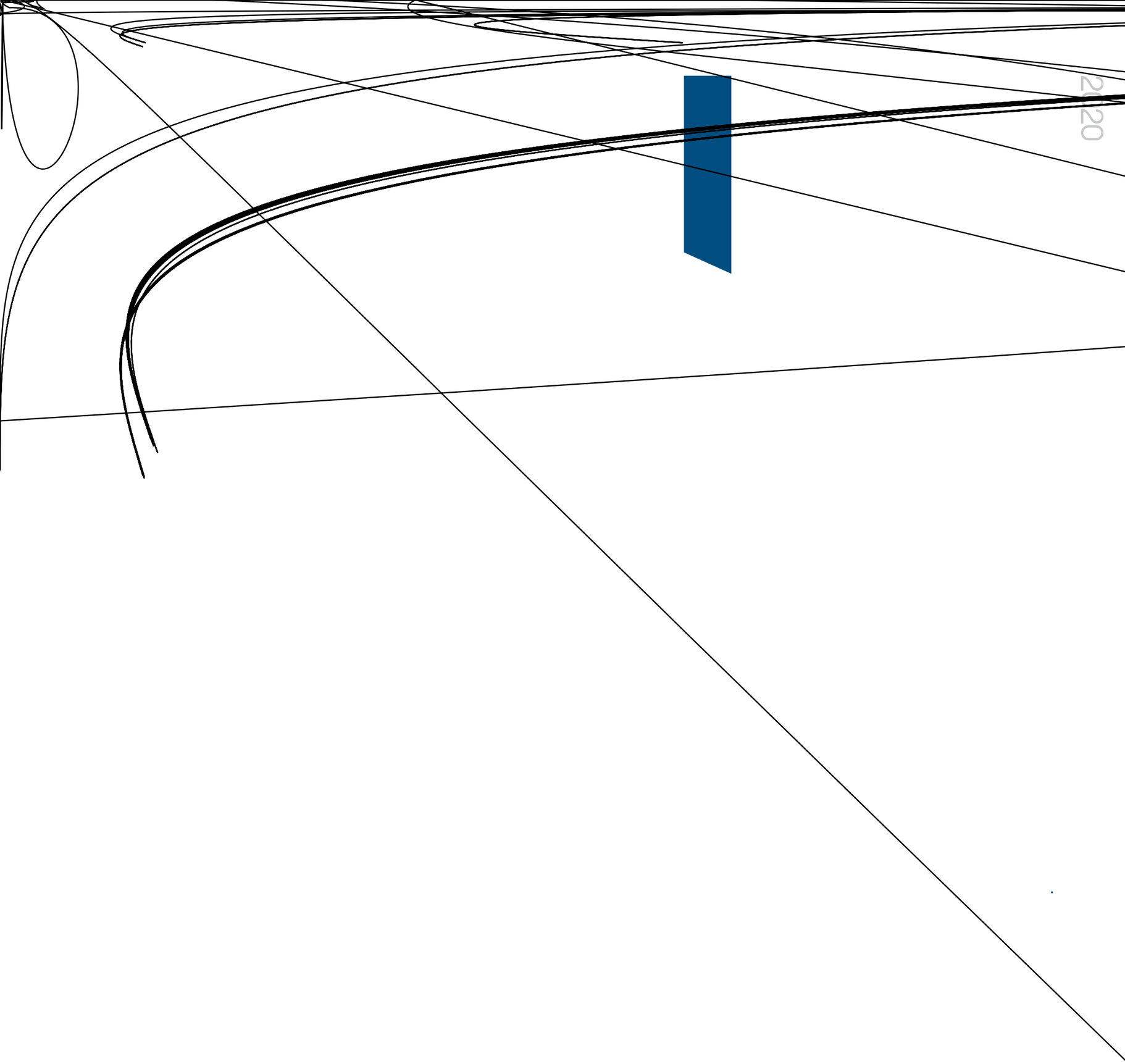

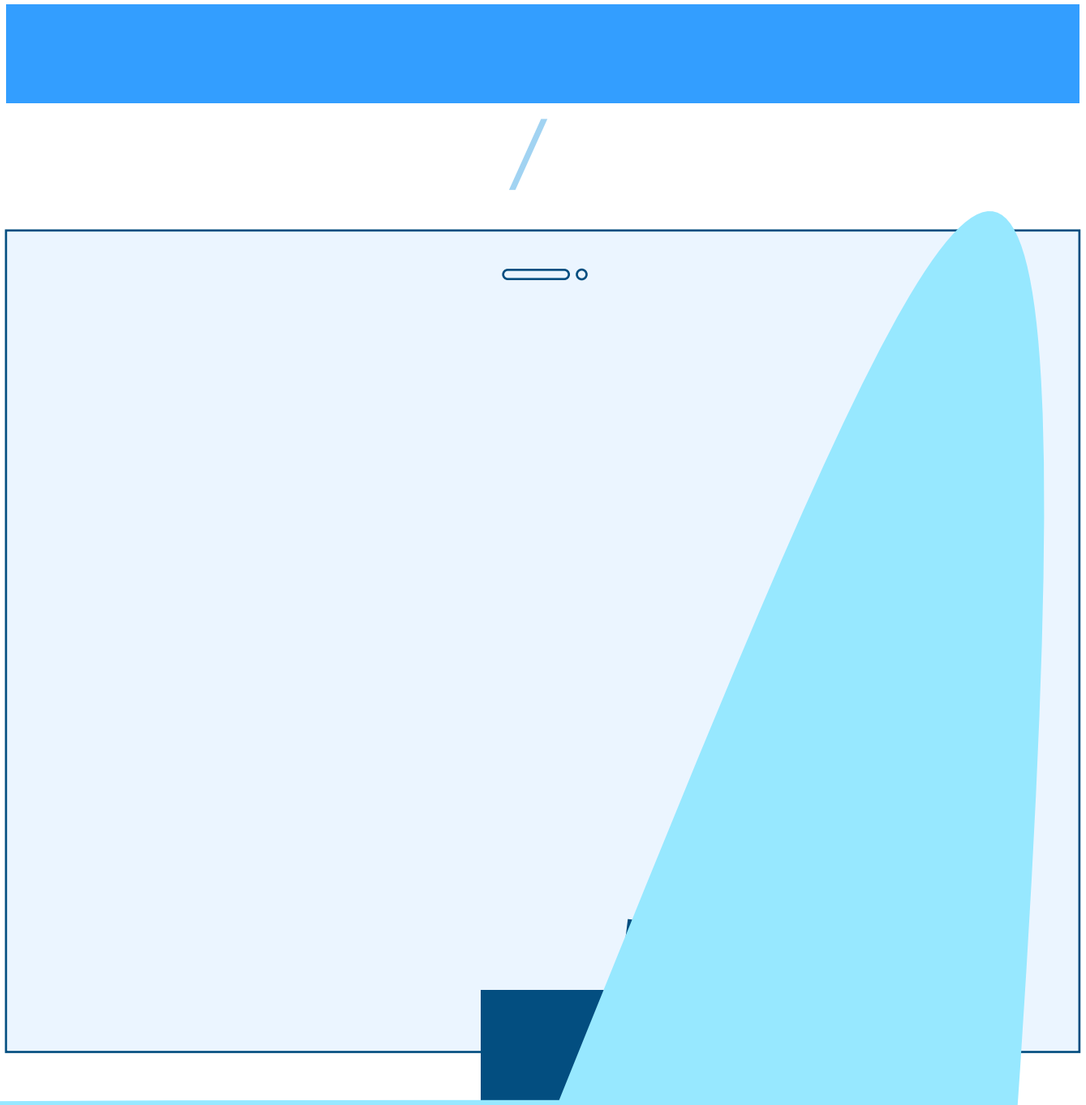

事善能·共谋发展

3.1

“ ”

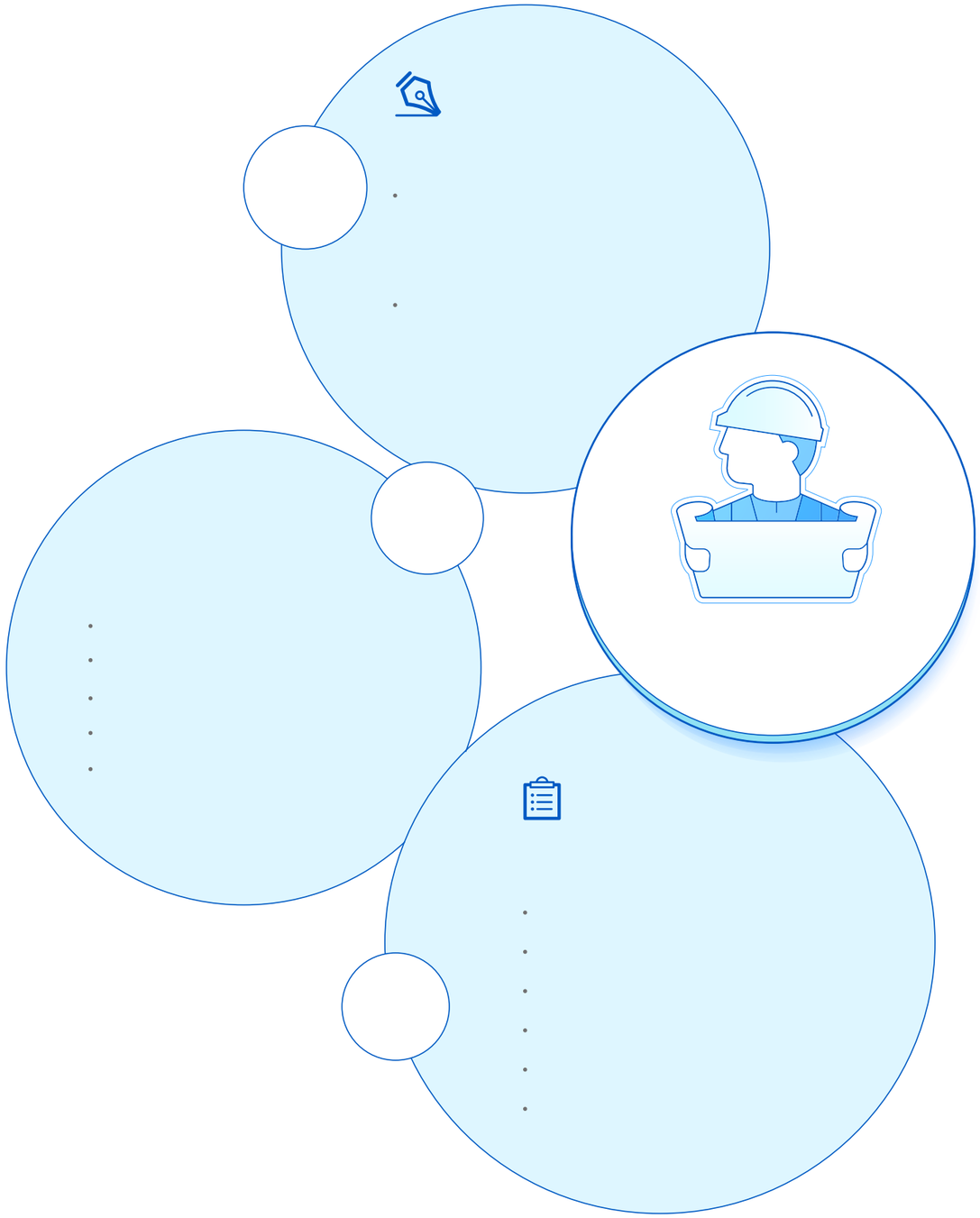

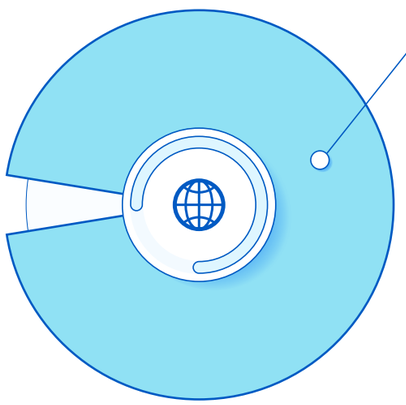

119 , 95%

ISO 9001

ISO 9001

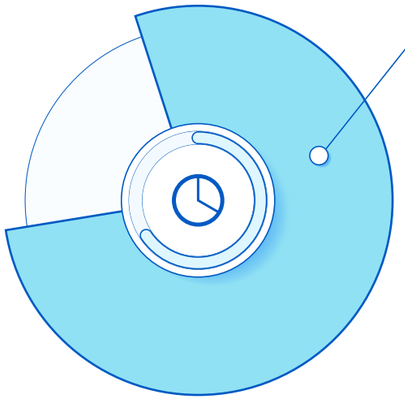

95 , 76%

ISO 14001

ISO 14001

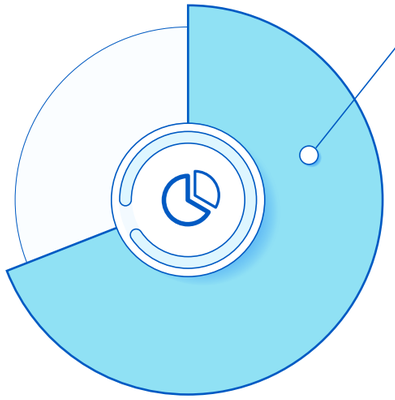

82 , 66%

ISO

OHSAS 18001

SA 8000

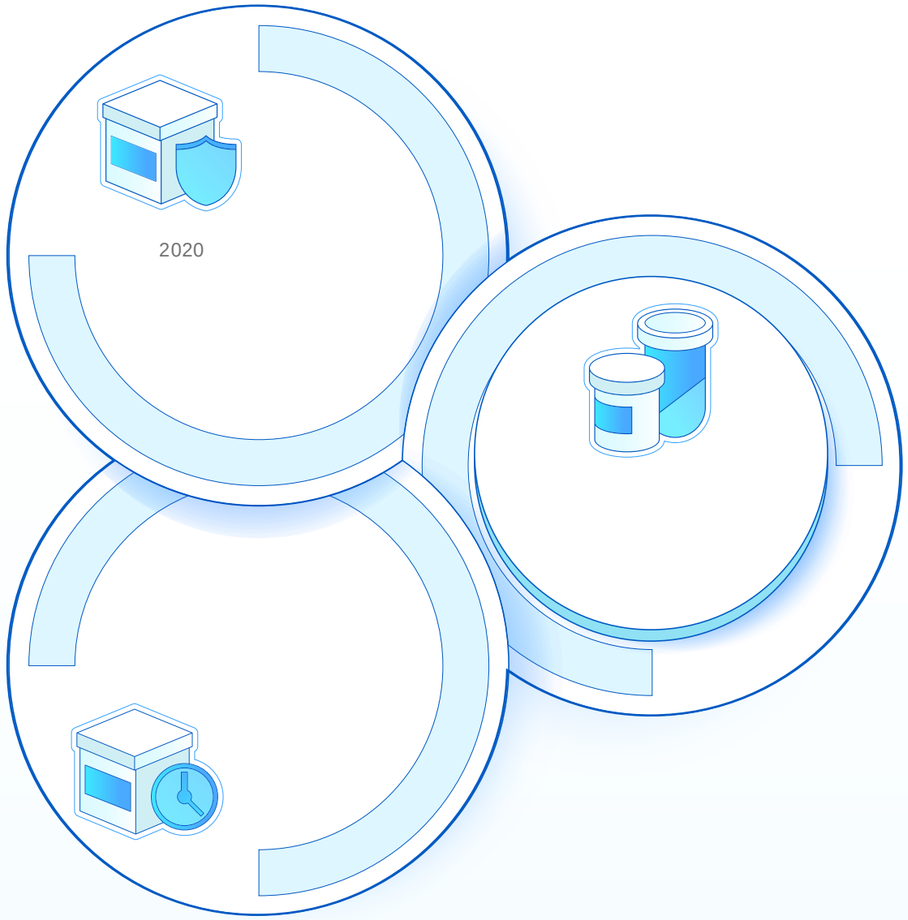

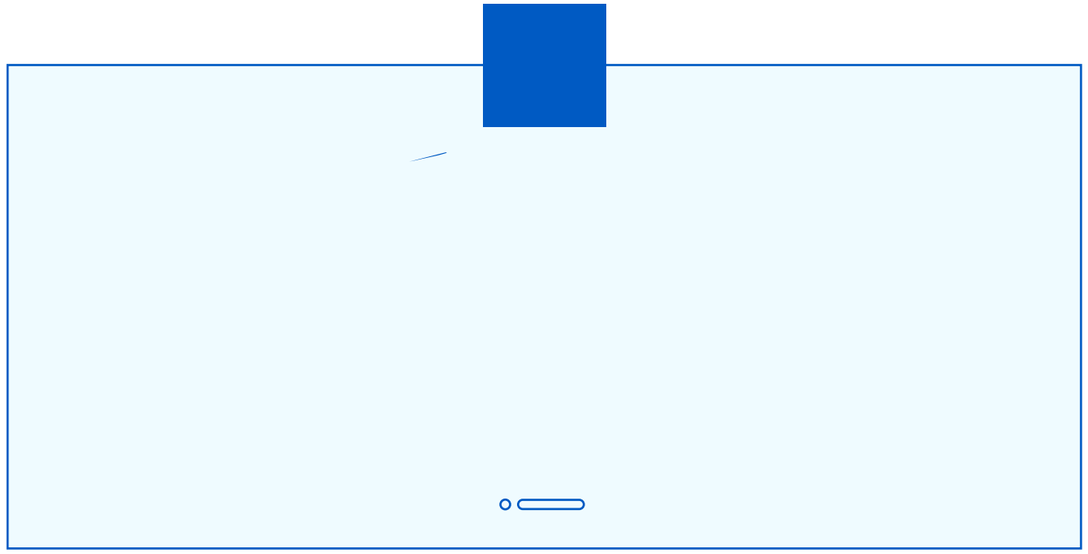

与善仁·铸就人才

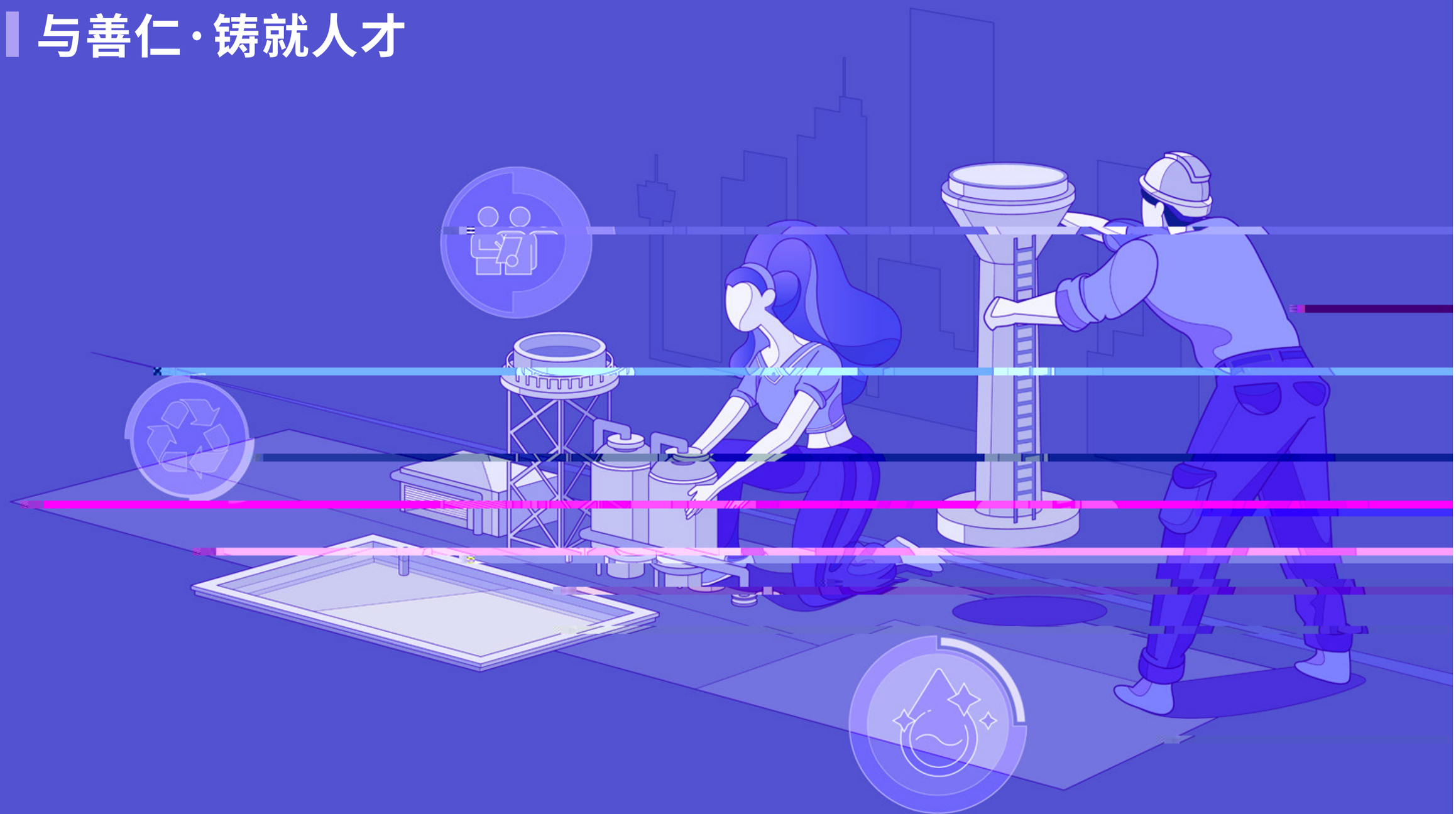

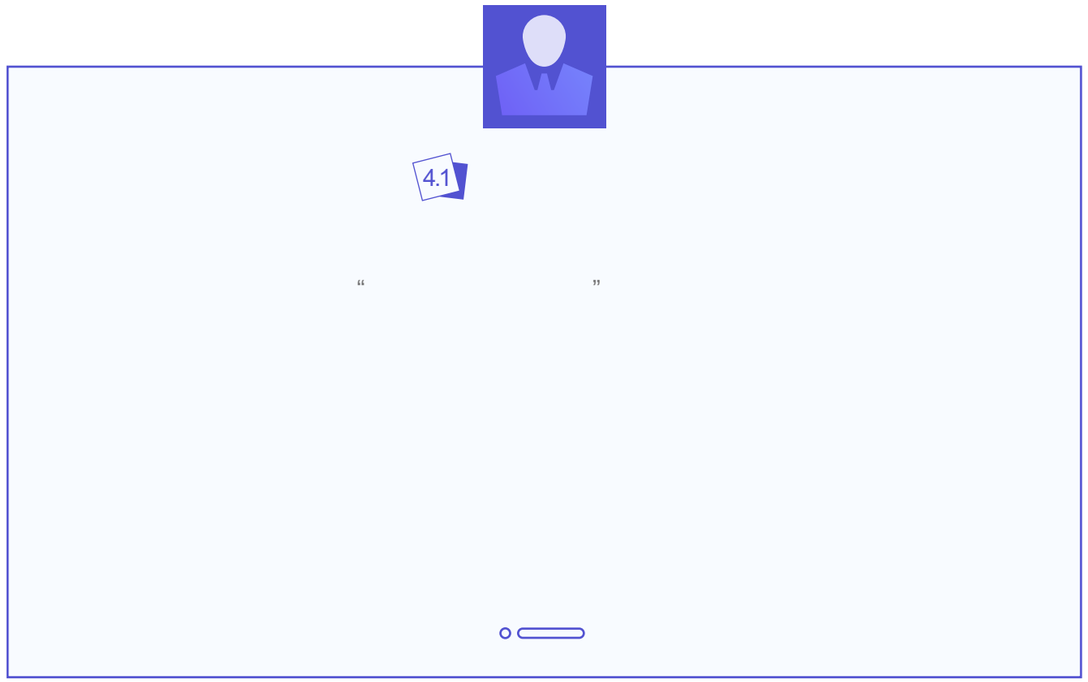
4.1

2,448

5.8%

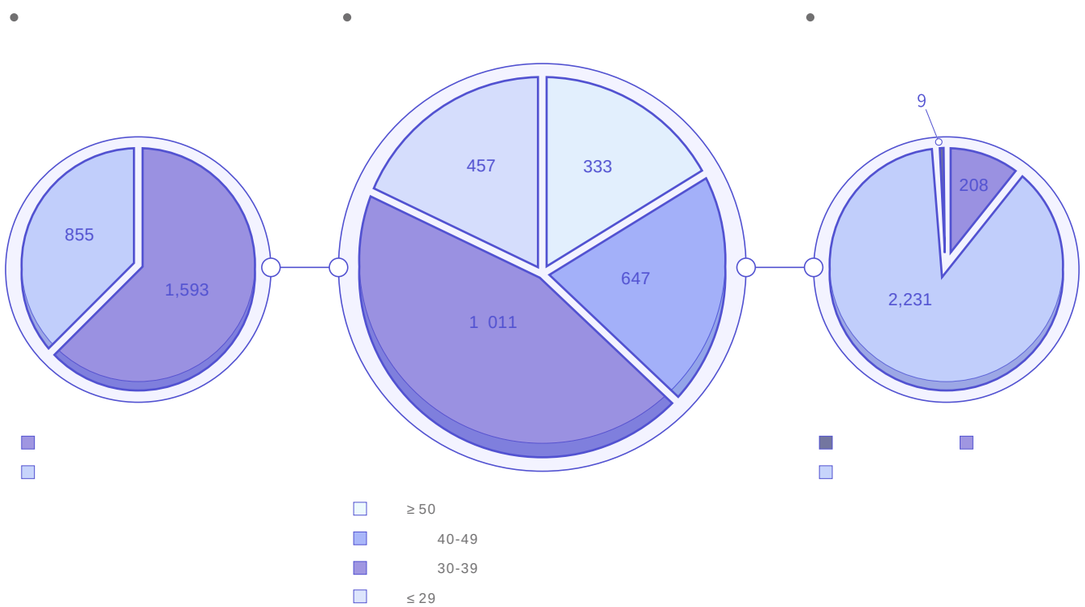
855
1,593
457
333
647
1 011
9
208
2,231
≥ 50
40-49
30-39
≤ 29

4.68%

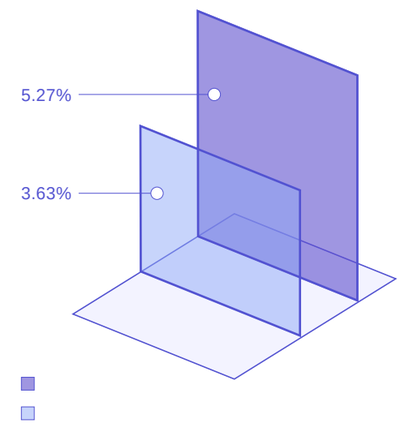
5.27%
3.63%

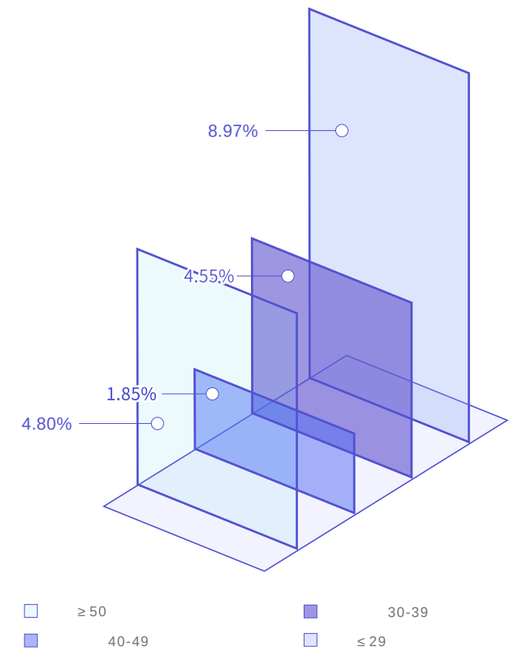
8.97%
4.55%
1.85%
4.80%
≥ 50
30-39
40-49
≤ 29

4.2

“

”

( )

2020

12,650

37,502

17

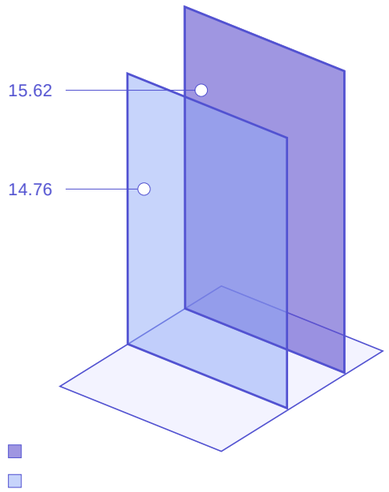

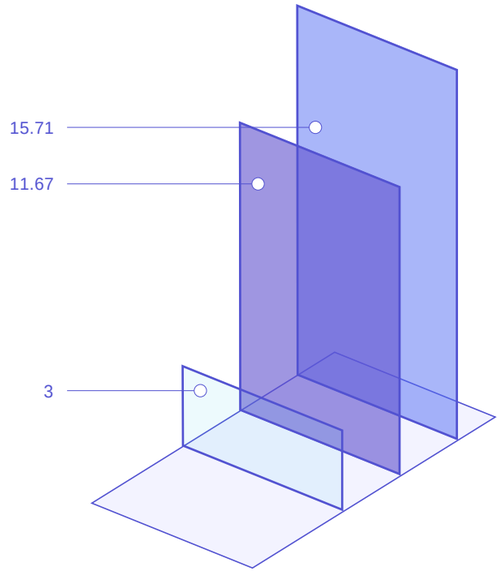

“ ”

居善地·水清山秀

5.1

ISO 14001

GB/T 50640-2010

GB/T 50905-2014

“ ”

• ISO 14001

5.2

COD

“ ”

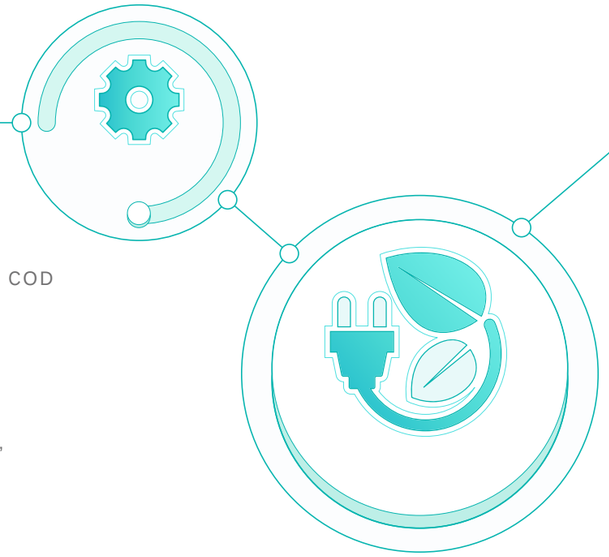

“ ”

2020 9 “
”

100

35 1.8 kWh

- 5%

4%

	2019	2020
	123,576	118,330
	358,444	340,135
	5,080	3,781
	356,051,741	382,773,833
	44,301	47,558
/	0.04	0.04

	2019	2020
-	1,133	1,076
-	240,687	258,321
	241,820	259,397
/	0.24	0.23

“ ”

500

- 9%

	2019	2020
	850,765	791,696
	47	48
/	0.46	0.42
	2.3	2.5

“ ”

13%

	2019
75%	991
/	

心善渊·回报社会

6.1

“ ”

·　　2020　8　7　　5
　　3

·　　PPP　　"　　”

·　　(　　)
　1　　2030　　37　m^3/d,
　25
(GB 18918-2002)　　“　A ”
　　$2m^3$　　╥ Ŏ ɒ　　1　ȣ　î　Ƀ　　/

--

“

2020 10 29

“ ”

· 4 4

B3		
		P37-38
B3.1		
B3.2		P38
B4		
	(a) (b)	P35-36
B4.1		P35-36
B4.2		
B5		
		P27-30
B5.1		P28-29
B5.2		P28-29
B6		
	(a) (b)	P21-24
B6.1		
B6.2		

B6.3		P26
B6.4		P21-24
B6.5		
B7		
	(a) (b)	P17-18
B7.1		P17
B7.2		P17-18
B8		
		P53-60
B8.1		P53-60
B8.2		